LLAVE PARA LOS BRAZOS DE LA CAJA DE LA DIRECCIÓN

E

Instrucciones de uso

A) Colóquese la llave en la parte fija de la articulación introduciéndola en el brazo de la caja de la dirección.
B) Bloquéese la llave enroscando los pasadores, en algunos casos se pueden utilizar 3 pasadores de los 6 presentes en la llave dependiendo del tamaño de la articulación.
C) Desenrósquese utilizando una llave de 30 mm.
D) Para el montaje llévense a cabo las mismas operaciones.

ATENCIÓN: Respétense siempre las indicaciones y los valores de apriete que facilita el fabricante del vehículo. Todas las operaciones han de correr a cargo de personal muy cualificado y especializado, en lugares adecuadamente equipados. Utilícense siempre todos los sistemas de protección individuales.

SCHLÜSSEL FÜR LENKGEHÄUSEARME

D

Bedienungsanweisung

A) Den Schlüssel am fest montierten Teil vom Gelenk ansetzen und dazu auf den Arm vom Lenkgehäuse stecken.
B) Den Schlüssel durch Anziehen der Stifte blockieren. In einigen Fällen können 3 der 6 Stifte am Schlüssel verwendet werden, je nach Gelenkgröße.
C) Mit einem 30 mm Schlüssel abschrauben.
D) Zum Einbauen auf die gleiche Weise vorgehen.

ACHTUNG! Die Angaben und die Werte vom Anzugsdrehmoment, die vom Fahrzeughersteller geliefert werden, müssen in jedem Fall beachtet werden. Alle Arbeiten dürfen ausschließlich von erfahrenem Fachpersonal an einem Ort mit passender Ausstattung durchgeführt werden. Immer von der erforderlichen persönlichen Schutzausrüstung Gebrauch machen.

Beta

Beta 1566

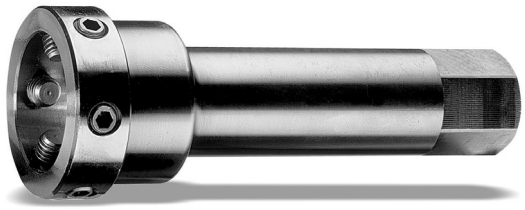

CE

I ISTRUZIONI D'USO

GB INSTRUCTIONS FOR USE

F MODE D'EMPLOI

E INSTRUCCIONES DE USO

D BEDIENUNGSALEITUNG

M2099301

BETA UTENSILI S.p.A.
via Alessandro Volta, 18 - 20050 Sovico (MILANO)
Te. 039.2077.1 - Telefax 039.2010742
www.beta-tools.com - info@beta-tools.com

LLAVE PARA LOS BRAZOS DE LA CAJA DE LA DIRECCIÓN

E

Instrucciones de uso

A) Colóquese la llave en la parte fija de la articulación introduciéndola en el brazo de la caja de la dirección.
B) Bloquéese la llave enroscando los pasadores, en algunos casos se pueden utilizar 3 pasadores de los 6 presentes en la llave dependiendo del tamaño de la articulación.
C) Desenrósquese utilizando una llave de 30 mm.
D) Para el montaje llévense a cabo las mismas operaciones.

ATENCIÓN: Respétense siempre las indicaciones y los valores de apriete que facilita el fabricante del vehículo. Todas las operaciones han de correr a cargo de personal muy cualificado y especializado, en lugares adecuadamente equipados. Utilícense siempre todos los sistemas de protección individuales.

SCHLÜSSEL FÜR LENKGEHÄUSEARME

D

Bedienungsanweisung

A) Den Schlüssel am fest montierten Teil vom Gelenk ansetzen und dazu auf den Arm vom Lenkgehäuse stecken.
B) Den Schlüssel durch Anziehen der Stifte blockieren. In einigen Fällen können 3 der 6 Stifte am Schlüssel verwendet werden, je nach Gelenkgröße.
C) Mit einem 30 mm Schlüssel abschrauben.
D) Zum Einbauen auf die gleiche Weise vorgehen.

ACHTUNG! Die Angaben und die Werte vom Anzugsdrehmoment, die vom Fahrzeughersteller geliefert werden, müssen in jedem Fall beachtet werden. Alle Arbeiten dürfen ausschließlich von erfahrenem Fachpersonal an einem Ort mit passender Ausstattung durchgeführt werden. Immer von der erforderlichen persönlichen Schutzausrüstung Gebrauch machen.

Beta

Beta 1566

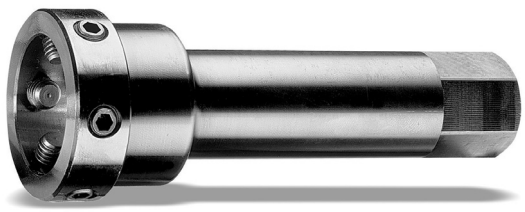

CE

I ISTRUZIONI D'USO

GB INSTRUCTIONS FOR USE

F MODE D'EMPLOI

E INSTRUCCIONES DE USO

D BEDIENUNGSALEITUNG

M2099301

BETA UTENSILI S.p.A.
via Alessandro Volta, 18 - 20050 Sovico (MILANO)
Te. 039.2077.1 - Telefax 039.2010742
www.beta-tools.com - info@beta-tools.com

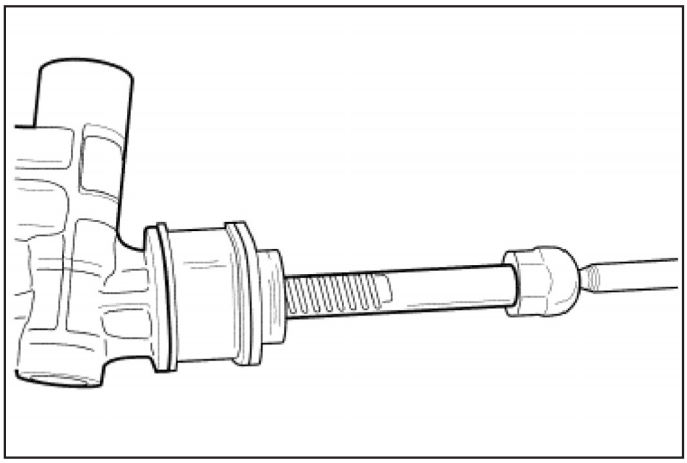

CHIAVE PER BRACCETTI SCATOLA STERZO

I

Istruzioni d'uso

A) Collocare la chiave sulla parte fissa dello snodo infilandola sul braccetto della scatola guida.

B) Bloccare la chiave avvitando I grani, in alcuni casi é possibile utilizzare 3 grani dei 6 presenti sulla chiave in base alle dimensioni dello snodo.

C) Svitare utilizzando una chiave da 30mm.

D) Per il montaggio eseguire le medesime operazioni.

ATTENZIONE: Rispettare sempre la indicazioni e i valori di serraggio forniti dal costruttore del veicolo. Tutte le operazioni devono essere eseguite da personale altamente qualificato e specializzato, in luoghi adeguatamente attrezzati. Usare sempre tutti i sistemi di protezione individuali.

Beta

WRENCH FOR STEERING BOX ARMS

GB

Operating instructions

A) Place the wrench on the fixed part of the joint, inserting it onto the arm of the steering box.

B) Lock the wrench, tightening the screws; sometimes 3 out of the 6 screws on the wrench can be used, depending on the dimensions of the joint.

C) Unscrew by means of a 30 mm wrench.

D) To assemble, follow the same instructions.

ATTENTION: Always follow the instructions and keep to the tightening values supplied by the vehicle manufacturer. Each operation shall be performed by highly trained personnel, in suitably equipped places. Always use all individual protection systems available.

CLE POUR BRAS DE BOÎTE DE DIRECTION

F

Mode d'emploi

A) Placer la clé sur la partie fixe de l'articulation en l'enfilant sur le bras de la boîte de direction.

B) Bloquer la clé en serrant les vis sans tête; dans certains cas, il est possible d'utiliser 3 vis sans tête sur les 6 présentes sur la clé, en fonction de la dimension de l'articulation.

C) Desserrer en utilisant une clé de 30 mm.

D) Pour les opérations de montage, effectuer les mêmes opérations.

ATTENTION: respecter toujours les indications et les valeurs du couple de serrage fournies par le constructeur du véhicule. Toutes les opérations doivent être effectuées par un personnel hautement qualifié et spécialisé et dans des espaces spécialement équipés à cet effet. Utiliser toujours tous les équipements de protection individuelle recommandés.

Beta

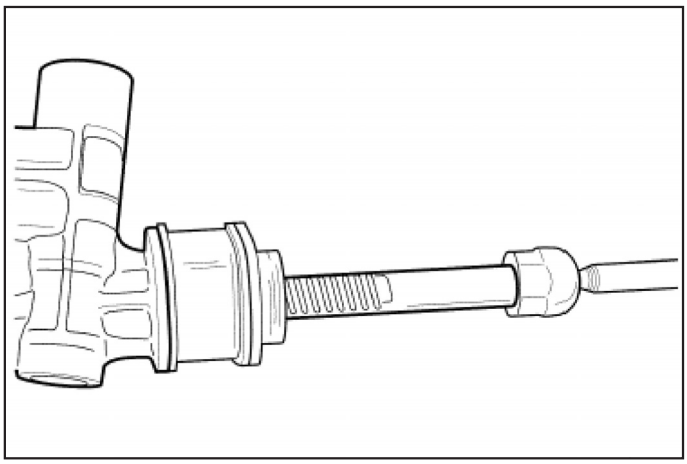

CHIAVE PER BRACCETTI SCATOLA STERZO

I

Istruzioni d'uso

A) Collocare la chiave sulla parte fissa dello snodo infilandola sul braccetto della scatola guida.

B) Bloccare la chiave avvitando I grani, in alcuni casi é possibile utilizzare 3 grani dei 6 presenti sulla chiave in base alle dimensioni dello snodo.

C) Svitare utilizzando una chiave da 30mm.

D) Per il montaggio eseguire le medesime operazioni.

ATTENZIONE: Rispettare sempre la indicazioni e i valori di serraggio forniti dal costruttore del veicolo. Tutte le operazioni devono essere eseguite da personale altamente qualificato e specializzato, in luoghi adeguatamente attrezzati. Usare sempre tutti i sistemi di protezione individuali.

Beta

WRENCH FOR STEERING BOX ARMS

GB

Operating instructions

A) Place the wrench on the fixed part of the joint, inserting it onto the arm of the steering box.

B) Lock the wrench, tightening the screws; sometimes 3 out of the 6 screws on the wrench can be used, depending on the dimensions of the joint.

C) Unscrew by means of a 30 mm wrench.

D) To assemble, follow the same instructions.

ATTENTION: Always follow the instructions and keep to the tightening values supplied by the vehicle manufacturer. Each operation shall be performed by highly trained personnel, in suitably equipped places. Always use all individual protection systems available.

CLE POUR BRAS DE BOÎTE DE DIRECTION

F

Mode d'emploi

A) Placer la clé sur la partie fixe de l'articulation en l'enfilant sur le bras de la boîte de direction.

B) Bloquer la clé en serrant les vis sans tête; dans certains cas, il est possible d'utiliser 3 vis sans tête sur les 6 présentes sur la clé, en fonction de la dimension de l'articulation.

C) Desserrer en utilisant une clé de 30 mm.

D) Pour les opérations de montage, effectuer les mêmes opérations.

ATTENTION: respecter toujours les indications et les valeurs du couple de serrage fournies par le constructeur du véhicule. Toutes les opérations doivent être effectuées par un personnel hautement qualifié et spécialisé et dans des espaces spécialement équipés à cet effet. Utiliser toujours tous les équipements de protection individuelle recommandés.

Beta