1094V Pince coupante diagonale articulée

UNI/ISO 5749
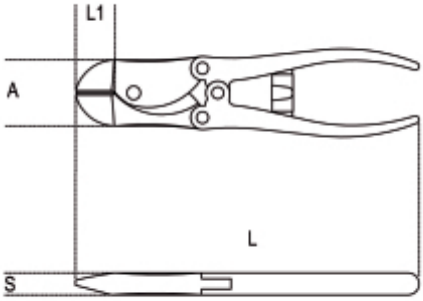
	art.	L mm	L1 mm	mm	A mm	S mm	g
010940200	1094V 200	200	23	2,5	38,0	13,0	440