1128BMX Elektrikerschere, gerade Schneiden aus rostfreiem Stahl, mit Mikroverzahnung
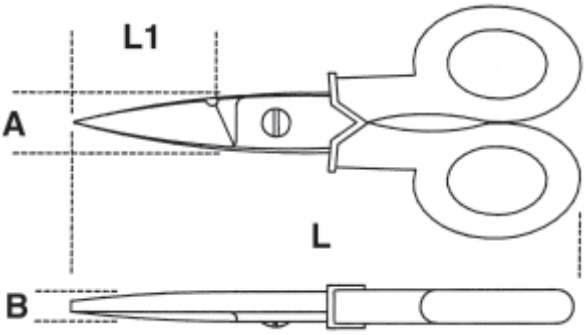
	art.	L mm			
011280051	1128BMX	147	58,2	18	10