1128BSX Ciseaux d'électricien avec profils à fraise graduée avec étui

• Conçus pour élargir les trous sur les boîtes de dérivation en plastique et fermer les tuyaux plissés
• Etui articulé accrochable à la ceinture
• Branches bi-matières
• Axe anti-desserrement

Ø 13÷24 mm
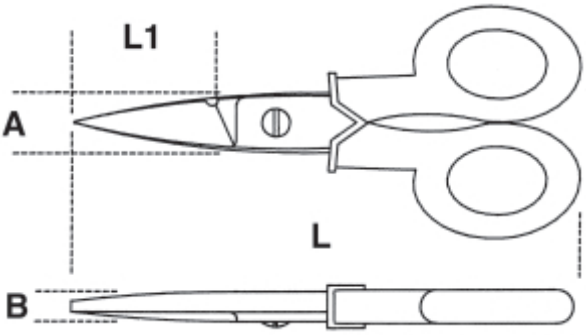
	art.				
011280061	1128BSX	148	58,2	24	10