1143 Szczypce do ściągania izolacji
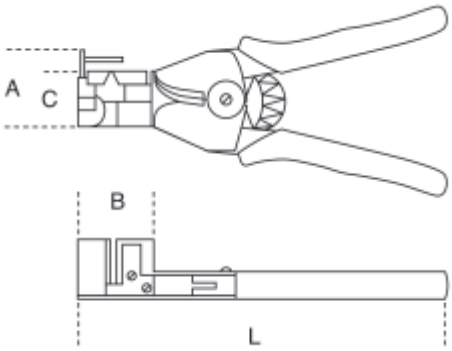
	art.	L ~	mm²	A mm	B mm	C mm	mm	g
011430001	1143 0,5-6	165	0,5÷6	45	30	20	1-3,2	304