1162BA

Flachzangen mit geraden Backen, extralang, innengeriffelt, funkenfrei

	Art.	L mm	L1 mm	A mm	S mm	g
011620815	1162BA 150	150	54	19	10	165





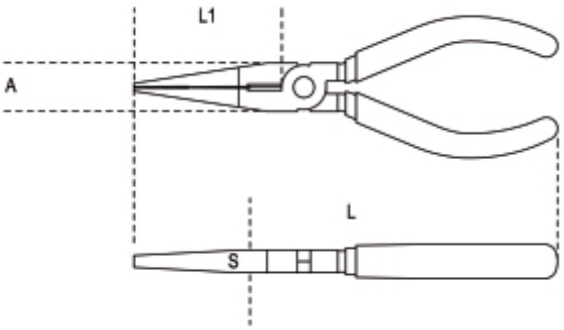

Scannen Sie den QR-Code, um auf die Registerkarte
Spezifikationen, Medien und Dokumentation mit einem