1166 Telefoontang, lange halfronde gegroefde bekken, verchroomd, handgreep bestendig tegen slippen door een dubbele PVC laag

ISO 5745
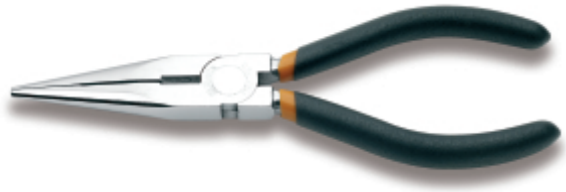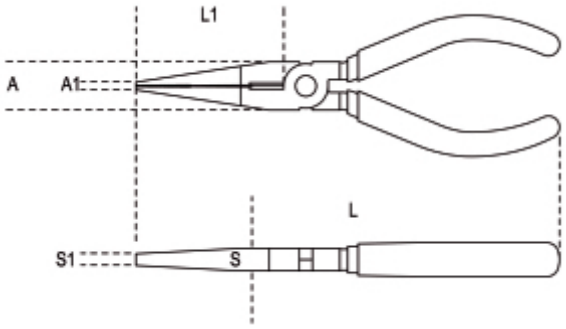
	art.	L mm	L1 mm	mm	A mm	A1 mm	S mm	S1 mm
011660006	1166 160	160	56	1,6	19,0	2,5	9,0	3,2
011660010	1166 200	200	76	1,6	22,0	5,0	11,0	4,0