1171BM Szczypce płaskie dla elektroników, rękojeści z kompozytu dwumateriałowego

ISO 9655
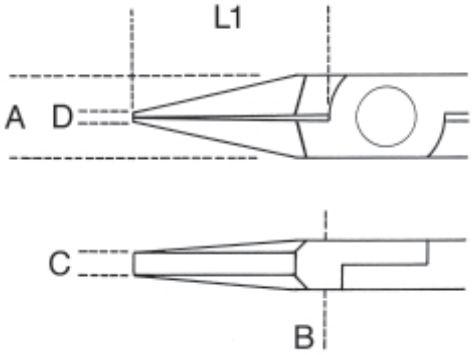
	art.	L ~	L1 mm	A mm	B mm	C mm	D mm	g
011710101	1171BM	130	18	12	8	3,5	2	82