1172BM/P Alicate de bocas planas, largas, curvadas y lisas con mangos en bimaterial
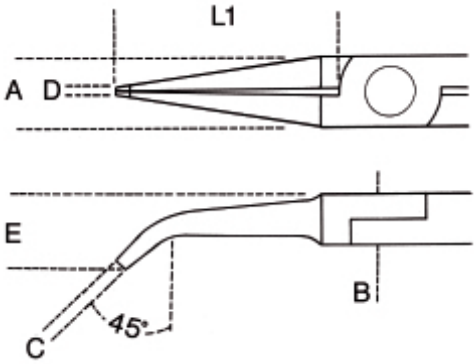
	art.	L ~	L1 mm	A mm	B mm	C mm	D mm	E mm	g
011720102	1172BM/P	140	38	12	13	3,5	2	15,5	92