# 1173BM Szczypce okrągłe dla elektroników, rękojeści z kompozytu dwumateriałowego

ISO 9655
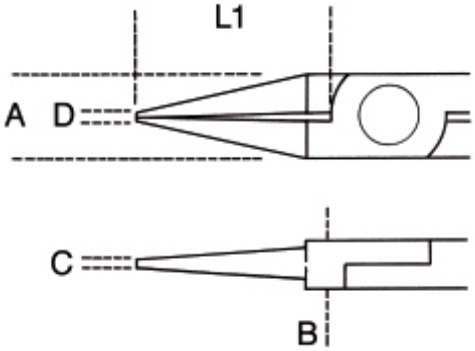
| | art. | L ~ | L1 mm | A mm | B mm | C mm | D mm | g |
|---|---|---|---|---|---|---|---|---|
| **011730101** | 1173BM | 125 | 22 | 12 | 8 | 1 | 2 | 85 |