1178BM/P μυτοτσίμπιδο με λεία ημιστρόγγυλα κεκαμένα ράμφη, λαβές με διπλό υλικό
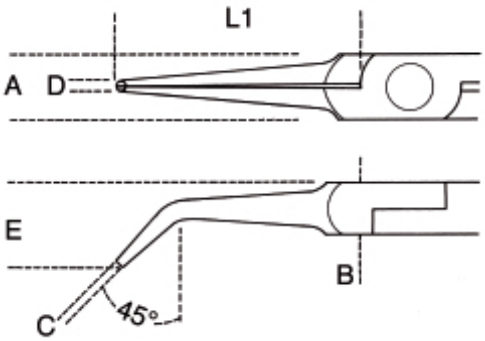
	art.	L ~	L1 mm	A mm	B mm	C mm	D mm	E mm	g
011780102	1178BM/P	140	36,5	12	12	1,5	2	12	95