1191BM Kopkniptang vlakke snijvorm. Twee componenten handgreep

ISO 9654
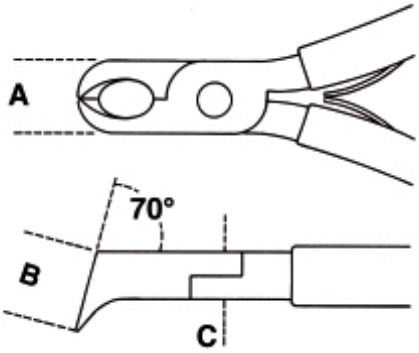
	art.	L mm	L1 mm	A mm	Cu mm	C mm	B mm	g
011910101	1191BM	130	8	12	0,8	8	9	86