1367/S4 Serie di fustelle per installazione sensori di parcheggio

misure:
23 - 24 - 27 -28 mm
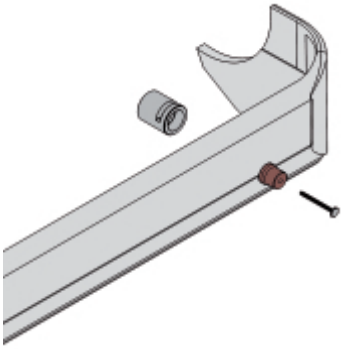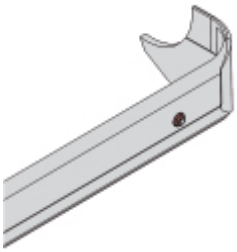
	art.	
013670104	1367/S4	1,1