1506 самозажимающийся съемник с двумя захватами
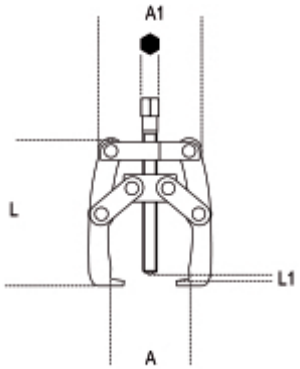
	art.	A min÷Max	L mm	L1 mm	⬢ mm	A1 mm	g
015060001	1506	10÷50	80	40	10	60	259