1529PI Съёмник шкивов универсальный

• Позволяет легко и аккуратно извлекать шкивы.
• Особенно подходит для Fiat, Ford, Volkswagen, Citroën и Peugeot.
Включает в себя 3 пары винтов для затяжки съёмника для шкивов:
M6 x 1.0 x 49 мм
M7 x 1.0 x 75 мм
M8 x 1.25 x 76 мм

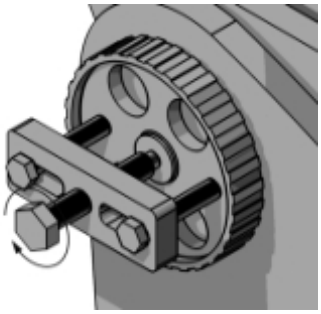

		art.
	015290051	1529PI