1567 Alavanca para a remoção e instalação de amortecedores

Um operador pode posicionar a alavanca sem esforço
e prosseguir com a desmontagem

É suficiente a aplicação de uma força de 20 Nm
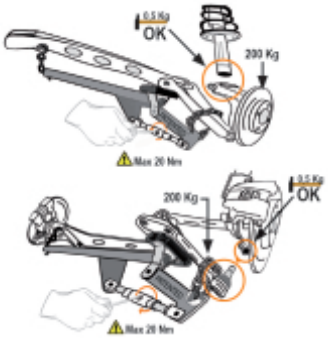
	art.	A mm	B min÷Max mm
015670001	1567	1060	100÷300