1567 Hefboom voor het verwijderen van draagarmen en schokdempers van de fusee

Slechts een monteur kan de hefboom positioneren en zonder kracht de delen verwijderen
Het is voldoende om een druk van 20Nm uit te oefenen
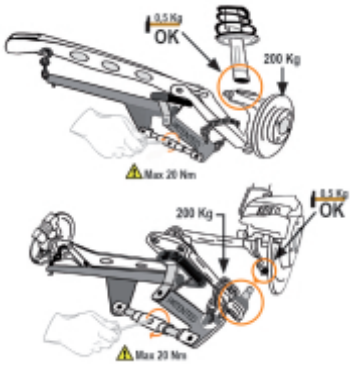
	art.	A mm	B min÷Max mm
015670001	1567	1060	100÷300