1567 Alavanca para extracção do terminal do braço oscilante da suspensão e dos amortecedores

Um único operador pode facilmente posicionar a alavanca
e proceder à desmontagem

Basta aplicar uma força de 20 Nm
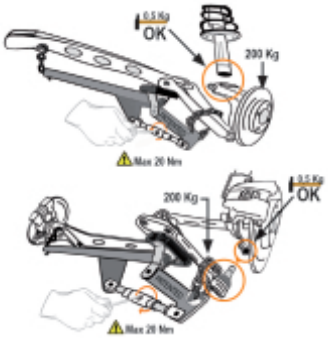
	art.	A mm	B min÷Max mm
015670001	1567	1060	100÷300