# 1609A alicate para cravar terminais não isolados, para serviço pesado
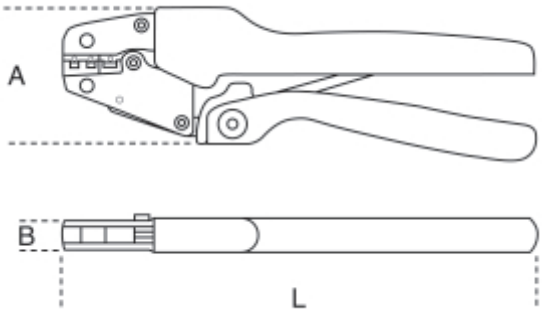
| | art. | mm² | L mm | A mm | B mm | g |
|---|---|---|---|---|---|---|
| **016090005** | 1609A | 0,5÷6 | 255 | 73 | 19 | 556 |