1650FD paquímetro para discos de travões, leitura decimal
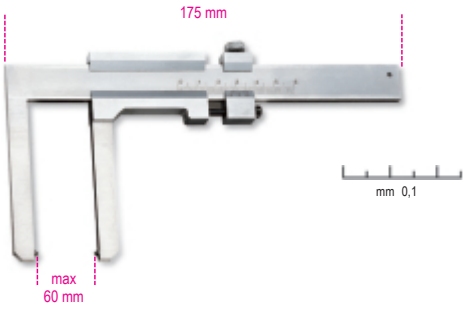
	art.	g
016500050	1650FD	250