1650FD Штангенциркуль для тормозных дисков, точность измерения 0,1мм
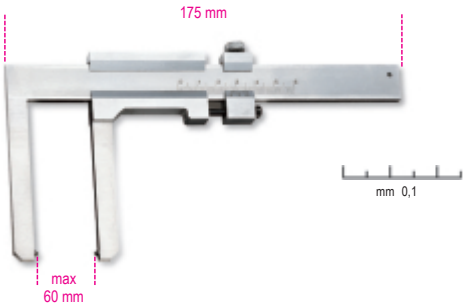
	art.	g
016500050	1650FD	250