1651DGTB Digitale schuifmaat, uitlezing tot 0,01mm

CE UNI EN ISO 13385-1DIN

Functies:
- Uitlezing tot 0,01 mm
- Borgschroef
- MM / INCH-conversie
- Nul-instelling op elke positie
- Vierkant dieptestang tot 300 mm
- In hard kunststof koffer
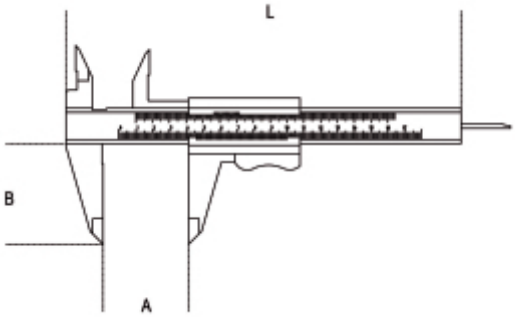
	art.	A Max mm	L mm	B mm	G mm	HxS mm
016510211	1651DGTB 150	150	235	40	0,01-0,0005	16x3
016510212	1651DGTB 200	200	285	50	0,01-0,0005	16x3
016510213	1651DGTB 300	300	400	60	0,01-0,0005	16x3