1651DGTB/IP Digitale schuifmaat, uitlezing tot 0,01mm .Bescherming IP67

CE UNI EN ISO 13385-1 DIN

- Uitlezing tot 0,01 mm
- Borgschroef
- mm/inch conversie
- automatisch inschakelen door de nonius langs de pool te bewegen
- nulinstelling op elke positie
- HOLD-functie
- absolute en incrementele meetmodi

	art.	A Max mm	L mm	B mm	G mm	HxS mm
016510711	1651DGTB/IP	150	235	40	0,01-0,0005	16x3

IP67
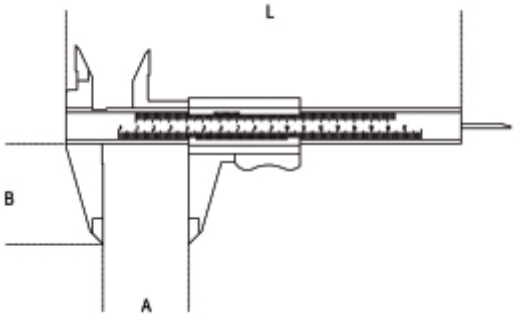
WATERPROOF