1651DGTB/IP Vernier digital, leitura até 0.01 mm, grau de proteção IP67

CE UNI EN ISO 13385-1 DIN

- Leitura até 0.01 mm
- Bloqueio parafuso deslizante
- Conversão mm/polegadas
- Acionamento automático movimentando o vernier ao longo da escala
- Regulação a zero em qualquer posição
- Função FIXAR
- Medição em modo absoluto e gradual

Grau IP67 proporciona total proteção contra poeiras e líquidos, mantendo as características funcionais do vernier, por ex., quando se encontra totalmente submerso.

270x115x35 mm - 450 g

IP 67

	art.	A Max mm	L mm	B mm	G mm	HxS mm
016510711	1651DGTB/IP	150	235	40	0,01-0,0005	16x3
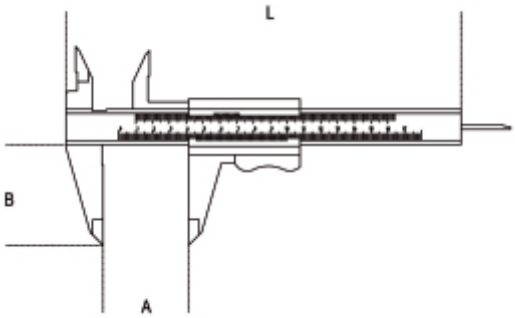
WATERPROOF