Beta
Professional Hand Tools

www.beta-tools.com

1651DGTB/IP Штангенциркуль цифровой, Точность до 0.01 мм., Степень защиты - IP67

CE UNI EN ISO 13385-1 DIN

- точность до 0.01 мм.
- зажимной винт
- измерение в мм/дюймах
- функция автоматического включения при сдвиге рамки
- измерение из любой точки
- функция HOLD
- режимы абсолютного/инкрементного измерения

Степень защиты IP67 означает полную влаго-пыле защищенность прибора, который сохраняет функциональные характеристики даже при полном погружении в среду.

270x115x35 mm - 450 g

IP 67

	art.	A Max mm	L mm	B mm	G mm	HxS mm
016510711	1651DGTB/IP	150	235	40	0,01-0,0005	16x3
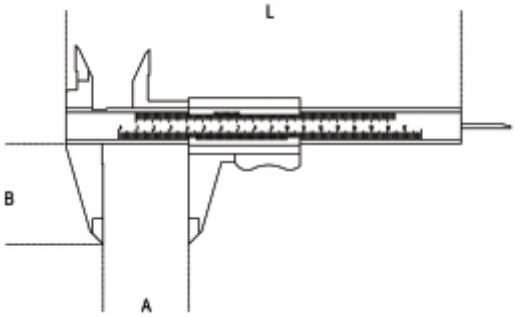
WATERPROOF