1843 Avvolgitore automatico con cavo 2x1,5 mm²

CE IP42

Caratteristiche:
- Cavo H05VV-F 2x1,5 mm²
- Con protettore termico
- 15 m di cavo arrotolato
- Lunghezza cavo fuori scocca 1 m
- Fornito senza cavo in entrata
- Cremagliera disinseribile per cavo sempre in trazione
- Potenza max. arrotolata 1300W (230V-20°C)
- Potenza max. srotolata 2300W (230V-20°C)
- Fornito con staffa orientabile di 180° e seconda staffa a incastro rapido
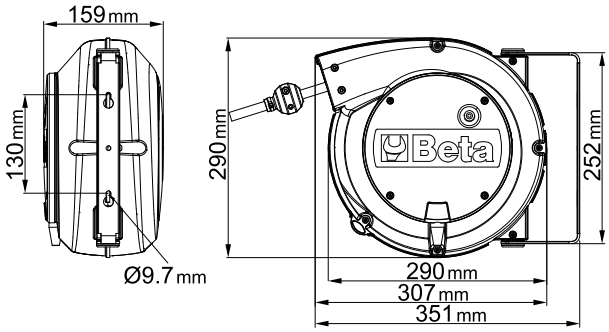
	art.	Cavo	L m	Scocca	
018430215	1843 15-H05	H05VV-F	15+1	A	4,2 kg