1843 Барабан автоматический, кабельный, кабель 2x1,5 мм²

CE IP42

- Кабель H05VV-F 2x1,5 мм²
- Предохранитель для термозащиты
- Длина кабеля на барабане: 15 м
- Длина кабеля не на барабане: 1 м
- Комплектация без вводного кабеля
- Стопор кабеля легко отключается
- Макс. мощность (в закрученном состоянии): 1300Вт (230В-20°C)
- Макс. мощность (в раскрученном состоянии): 2300Вт (230В-20°C)
- Оснащен поворотным кронштейном 180° и дополнительным быстроразъемным кронштейном
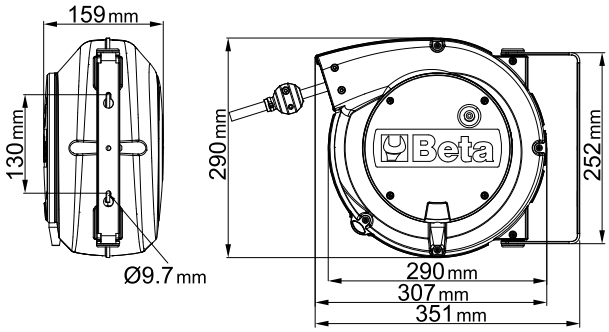
	art.	Cavo	L m	Scocca	
018430215	1843 15-H05	H05VV-F	15+1	A	4,2 kg