1844SCK Avvolgitore automatico con cavo 3Gx1,5 mm² con presa SCHUKO

CE IP42

Caratteristiche:
- Cavo 3Gx1,5 mm²
- Con protettore termico
- Lunghezza cavo fuori scocca 1 m
- Fornito con cavo in entrata da 1,5 m e spina SCHUKO
- Cremagliera disinseribile per cavo sempre in trazione
- Potenza max. arrotolato 1500W (230V-20°C)
- Potenza max. srotolato 2500W (230V-20°C)
- Fornito con staffa orientabile di 180° e seconda staffa a incastro rapido
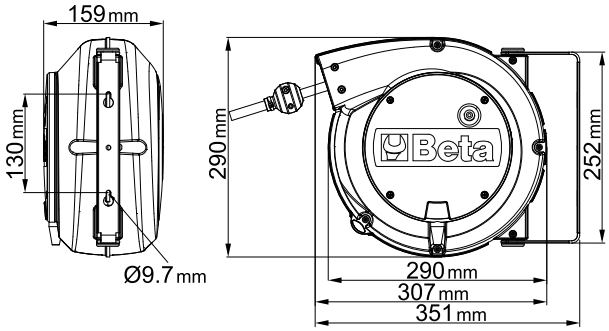
	art.	Cavo	L m	Scocca	Presa	
018440316	1844	H05VV-F	15+1	A	1 SCHUKO	5 kg
018440318	1844	H07RN-F	14+1	A	1 SCHUKO	5,7 kg
018440319	1844	H05VV-F	15+1	A	3 SCHUKO	5,7 kg