1844 Enrolador de cabo elétrico automático, com cabo 3Gx1.5 mm²

CE IP42

- cabo 3Gx1.5 mm²
- com interruptor de proteção térmica
- comprimento do cabo fora do tambor: 1 m (exceto for 1844 30-H05, 2 m)
- fornecido sem cabo de entrada
- mecanismo de cremalheira pode ser desativado para manter o cabo puxado
- potência máx. (cabo enrolado): 1500W (230V-20°C)
- potência máx. (cabo desenrolado): 2500W (230V-20°C)
- fornecido com suporte giratório 180° e um suporte adicional de ligação rápida
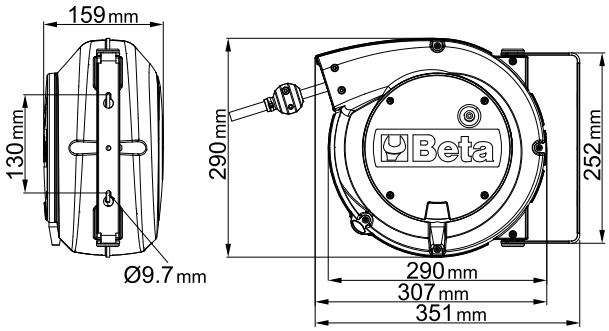
	art.	Cavo	L m	Scocca	kg
018440310	1844 10-H05	H05VV-F	10+1	A	3,9
018440315	1844 15-H05	H05VV-F	15+1	A	4,6
018440317	1844 15-H07	H07RN-F	14+1	A	9,7
018440330	1844 30-H05	H05VV-F	30+2	B	5,2