1845 Enrolador de cabo elétrico automático, com cabo 3Gx2.5 mm²

CE IP42

- cabo 3Gx2.5 mm²
- com interruptor de proteção térmica
- comprimento do cabo fora do tambor: 1 m (exceto for 1845 25-H07RN-F, 1.5 m)
- fornecido sem cabo de entrada
- mecanismo de cremalheira pode ser desativado para manter o cabo puxado
- potência máx. (cabo enrolado): 2000W (230V-20°C)
- potência máx. (cabo desenrolado): 3000W (230V-20°C)
- fornecido com suporte giratório 180° e um suporte adicional de ligação rápida
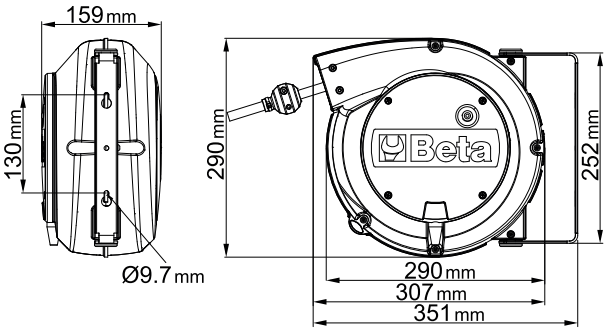
	art.	Cavo	L m	Scocca	kg
018450365	1845 12-H05	H05VV-F	12+1	A	4,9
018450367	1845 15-H07	H07RN-F	15+1	B	8,3
018450377	1845 25-H07	H07RN-F	25+1,5	B	11