1847 Automatik-Kabelaufroller, Kabel 4Gx2,5 mm²

CE IP42

- Kabel: 4Gx2,5 mm²
- Ohne Thermoschutzschalter
- Anschlusskabellänge: 1 m
- Ohne Eingangskabel geliefert
- Abnehmbarer Klick-Mechanismus (Kabel immer in Zugrichtung)
- Maximale Belastbarkeit aufgerollt: 2000W (230V-20 °C)
- Maximale Belastbarkeit abgerollt: 2700W (230V-20 °C)
- Inkl. Bügel, 180° schwenkbar, und Schnellkupplungshalterung
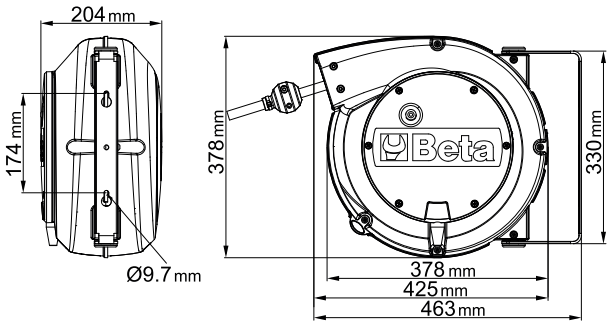
	art.	Cavo	L m	Scocca	kg
018470420	1847 10-H05	H05VV-F	10+1	B	6,7
018470427	1847 15-H07	H07RN-F	15+1	B	8,8