1847 enrouleur de câble automatique, avec câble 4Gx2,5 mm²

CE IP42

- Câble 4Gx2,5 mm²
- Sans interrupteur de protection thermique
- Longueur du câble hors tambour: 1 m
- Fourni sans câble entrant
- Le mécanisme du rack peut être désactivé pour garder le câble tiré
- Puissance max. (enroulée): 2000W (230V-20 °C)
- Puissance max. (déroulée): 2700W (230V-20 °C)
- Fourni avec un support pivotant à 180 ° et un support de connexion rapide supplémentaire
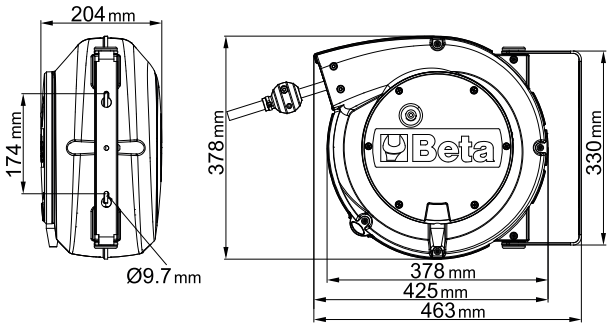
	art.	Cavo	L m	Scocca	
018470420	1847 10-H05	H05VV-F	10+1	B	6,7 kg
018470427	1847 15-H07	H07RN-F	15+1	B	8,8 kg