1848 Enrolador de cabo automático, com cabo 5Gx1,5 mm²

CE IP42

- Cabo 5Gx1,5 mm²
- Sem chave de proteção térmica
- Comprimento do cabo fora do tambor: 1 m
- Fornecido sem cabo de entrada
- Mecanismo de rack pode ser desativado para manter o cabo puxado
- Máx. potência (enrolada): 1400W (230V-20 ° C)
- Máx. potência (desenrolado): 1900W (230V-20 ° C)
- Fornecido com um suporte giratório de 180 ° e um suporte de conexão rápida adicional
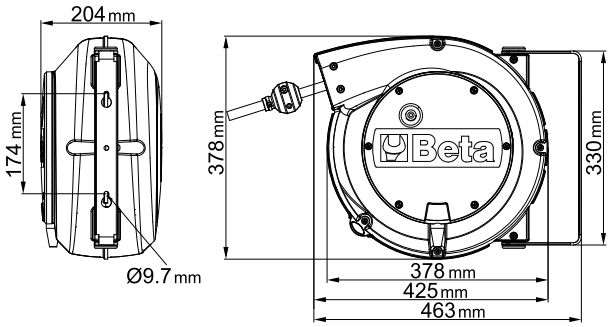
	art.	Cavo	L m	Scocca	
018480510	1848 10-H05	H05VV-F	10+1	B	6,4 kg
018480517	1848 15-H07	H07RN-F	15+1	B	8,6 kg