1848 Automatische kabelhaspel, met 5Gx1,5 mm² kabe

CE IP42

- 5Gx1,5 mm² kabel
- zonder thermische beveiligingsschakelaar
- kabellengte uit trommel: 1 m
- geleverd zonder inkomende kabel
- rekmechanisme kan worden uitgeschakeld om aan de kabel te houden
- max. vermogen (opgerold): 1400W (230V-20 °C)
- max. vermogen (uitgerold): 1900W (230V-20 °C)
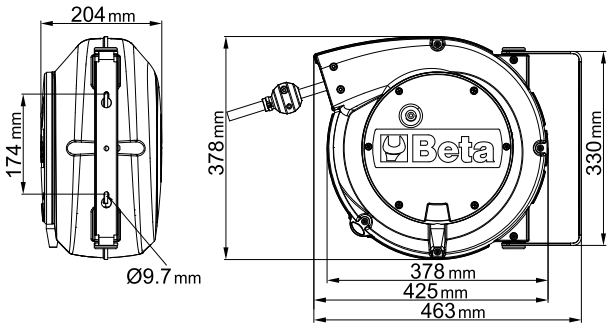
	art.	Cavo	L m	Scocca	
018480510	1848 10-H05	H05VV-F	10+1	B	6,4 kg
018480517	1848 15-H07	H07RN-F	15+1	B	8,6 kg