# 1848 Zwijadło automatyczne, z przewodem 5Gx1,5 mm²

CE IP42

- Przewód 5Gx1,5 mm²
- Bez zabezpieczenia termicznego od przeciążenia
- Długość przewodu poza zwijadłem: 1 m
- Dostarczane bez przewodu doprowadzającego
- Mechanizm blokujący można wyłączyć pozwalając na ciągłą regulację długości rozwiniętego przewodu
- Maks. moc przy zwinnietym przewodzie: 1400W (230V-20°C)
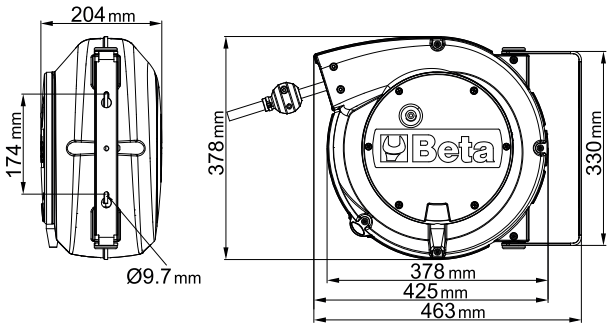
| | art. | Cavo | L m | Scocca | |
|---|---|---|---|---|---|
| **018480510** | 1848 10-H05 | H05VV-F | 10+1 | B | 6,4 kg |
| **018480517** | 1848 15-H07 | H07RN-F | 15+1 | B | 8,6 kg |