1848 Enrolador de cabo elétrico automático, com cabo 5Gx1.5 mm²

CE IP42

- cabo 5Gx1.5 mm²
- sem interruptor de proteção térmica
- comprimento do cabo fora do tambor: 1 m
- fornecido sem cabo de entrada
- mecanismo de cremalheira pode ser desativado para manter o cabo puxado
- potência máx. (cabo enrolado): 1400W (230V-20°C)
- potência máx. (cabo desenrolado): 1900W (230V-20°C)
- fornecido com suporte giratório 180° e um suporte adicional de ligação rápida
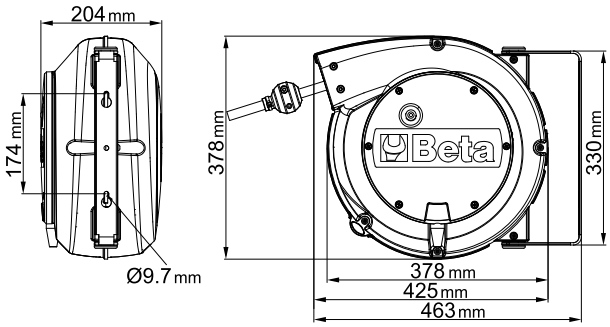
	art.	Cavo	L m	Scocca	
018480510	1848 10-H05	H05VV-F	10+1	B	6,4 kg
018480517	1848 15-H07	H07RN-F	15+1	B	8,6 kg