# 1900S

## Automatischer Schlauchaufroller mit Feder, Gehäuse aus schlagfestem Kunststoff, für Luft und Wasser

CE

- Max. Betriebsdruck: 15 bar
- PUR-Druckluftgewebeschlauch
- Polypropylen-Gehäuse
- Automatische Vorrichtung zum Stopp des Schlauchaufzugs auf der gewünschten Länge
- Abnehmbarer Klick-Mechanismus (Schlauch immer in Zugrichtung)
- Betriebstemperatur: -5 °C ÷ +50 °C
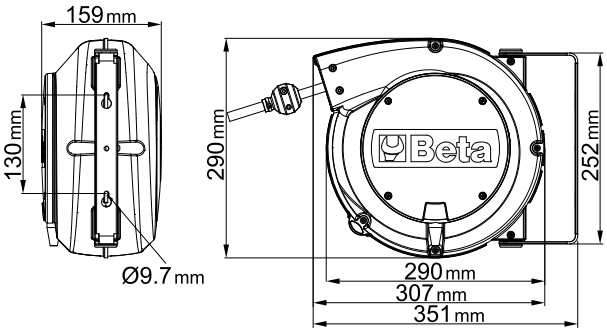
| | art. | D1xD mm | L m | Ø GAS BSP | Scocca | |
|---|---|---|---|---|---|---|
| **019000080** | 1900S 8X10 | 8x12 | 10 | 1/4" | A | 3,9 kg |