1900S

Zwijadło automatyczne z przewodem ciśnieniowym, korpus z tworzywa sztucznego odpornego na uderzenia, do powietrza lub wody

CE

- Maks. ciśnienie robocze: 15 Bar
- Przewód ciśnieniowy z oplotem, poliuretanowy
- Rama z polipropylenu
- Mechanizm do automatycznego ustawiania przewodu na żądaną długość
- Mechanizm blokujący można wyłączyć pozwalając na ciągłą regulację długości rozwiniętego przewodu
- Temperatura: -5 °C / +50 °C
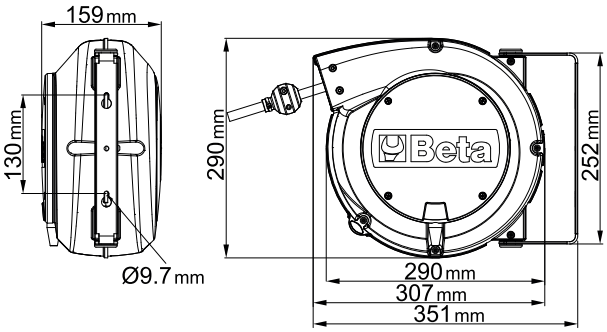
	art.	D1xD mm	L m	Ø GAS BSP	Scocca	
019000080	1900S 8X10	8x12	10	1/4"	A	3,9 kg