# 1927B Chave de impacto reversível

CE 1/2"

- Dispositivo de impulso "Pin Clutch"
- Punho em borracha
- Alavanca reversível
- Três posições de regulação
- Saída de ar através do punho

| | |
|---|---|
| **Velocidade livre** | **7.000 Rotações/min** |
| Torque máximo | 705 Nm |
| **Capacidade do parafuso/porca** | **Cl 8.8 M22⬢34 mm** |
| Capacidade do parafuso/porca | Cl 12.9 M18⬢27 mm |
| **Conexão de ar** | **1/4" GAS** |
| Pressão de operação | 6,2 bar |
| **Ø Interno do tubo** | **10 mm** |
| Consum médio de ar | 133 l/min |
| **Peso** | **2,1 kg** |
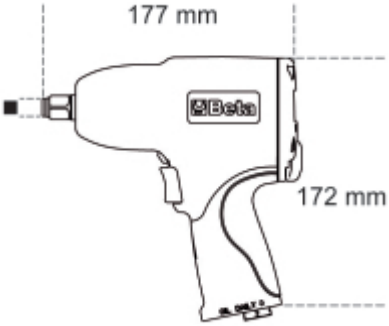
| | art. | | |
|---|---|---|---|
| **019270022** | 1927B | 1/2 | 2,1 |