1927B гайковерт ударный реверсивный

CE 1/2"

• Импульсный механизм "Pin Clutch"

Холостые обороты	**7.000 rpm**
Максимальный крутящий момент	705 Nm
Диаметр резьбы	**Cl 8.8 M22⬢34 mm**
Диаметр резьбы	Cl 12.9 M18⬢27 mm
Подвод воздуха	**1/4" GAS**
Рабочее давление	6,2 bar
Внутренний диаметр шланга (Ø)	**10 mm**
Средний расход воздуха	133 l/min
Вес	**2,1 kg**
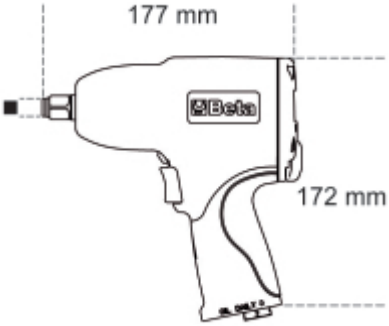
	art.		
019270022	1927B	1/2	2,1