1927PAL Αερόκλειδο αναστρεφόμενο, από συνθετικό υλικό

CE 12"

- Δίσφυρος μηχανισμός κρούσης
- Άξονας μήκους 2"
- Ελαφρύ και καλά ισορροπημένο για αυξημένη ευκολία χρήσης
- Αναστρέψιμος μοχλός
- Τρεις ρυθμιζόμενες θέσεις ισχύος βιδώματος
- Εξάτμιση μέσω λαβής
- Λαβή απόσβεσης κραδασμών
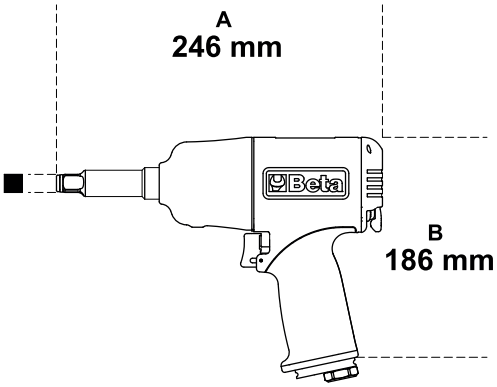
Ταχύτητα εν κενώ	**7,500 rpm/min**
Μεγ. Ροπή	1.750 Nm
Ικανότητα βίδα	**Cl 8.8 M24●36 mm**
Ικανότητα βίδα	Cl 12.9 M20●30 mm
Εισαγωγή αέρα	**1/4" GAS**
Πίεση λειτουργίας	6.2 bar
Ø σωλήνα παροχής εσωτερική	**10 mm**
Μέση κατανάλωση αέρα	290 l/min
Βάρος	**2.2 kg**