1927PAL Chave de impacto reversível, em material compósito

CE 12"

- Dispositivo de duplo impacto
- Bigorna com 2" comprimento
- Leve e equilibrada para ainda maior facilidade de utilização
- Alavanca reversível
- Três posições de aperto reguláveis
- Exaustão através do punho
- Punho anti-vibração

Ultra potente

1750 Nm

Velocidade livre	**7,500 rpm/min**
Torque máx.	1.750 Nm
Capac. Parafuso	**CI 8.8 M24⬢36 mm**
Capac. Parafuso	CI 12.9 M20⬢30 mm
Admissão de ar	**1/4" GÁS**
Pressão de trabalho	6.2 bar
Dimensão interna do tubo (Ø)	**10 mm**
Consumo de ar médio	290 l/min
Peso	**2.2 kg**
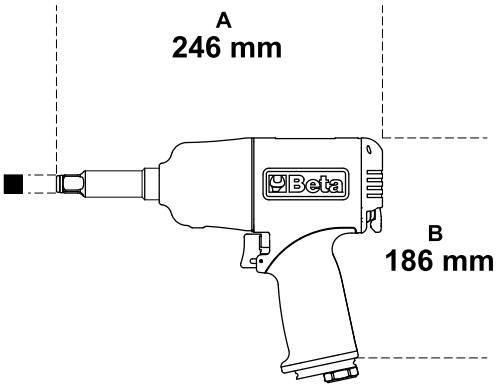
	art.	■ "	kg
019270009	1927PAL	1/2	2,2