1928XM Chave de impacto reversível compacta

CE 3/4"

- Dispositivo de impulso de martelo duplo
- Incrivelmente compacta e poderosa
- Botão reverso de uma mão
- Três posições de aparafusamento de potência ajustável
- Escape através da alça

2,9 kg

Super compacto e poderoso

1,600 Nm

Velocidade livre	**4,800 rpm**
Max. torque	1,600 Nm
Capacidade do parafuso	**CI 8.8 M27⬢41 mm**
Capacidade do parafuso	CI 12.9 M24⬢36 mm
Entrada de ar	**3/8" GAS**
Pressão de operação	6.2 bar
Tamanho da mangueira interna (Ø)	**10 mm**
Consumo médio de ar	175 l/min
Peso	**2.9 kg**
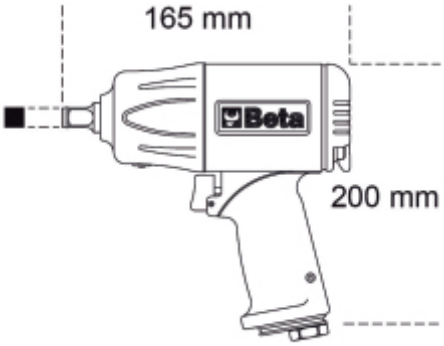
	art.	■ "	kg
019280030	1928XM	3/4	2,9