1928XM Llave de impacto reversible compacta

CE 3/4"

- Mecanismo de impacto de martillo doble
- Increíblemente compacta y potente
- Botón de retroceso con una sola mano
- Tres niveles de potencia para el atornillado
- Expulsión del aire por el mango

2,9 kg

Increíblemente compacta y potente

1.600 Nm

Velocidad en vacío	**4.800 revoluciones/min.**
Par máximo	1.600 Nm
Capacidad tornillo/tuerca	**CI 8.8 M27⬢41 mm**
Capacidad tornillo/tuerca	CI 12.9 M24⬢36 mm
Rosca de admisión de aire	**3/8" GAS**
Presión de funcionamiento	6,2 bar
Ø interior manguera aire	**10 mm**
Consumo medio de aire	175 l/min
Peso	**2,9 kg**
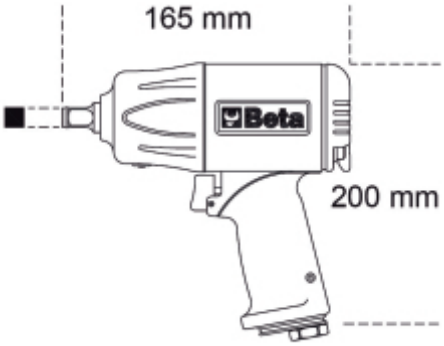
	art.	■ "	kg
019280030	1928XM	3/4	2,9