1947H Pistola de silicone

CE

• Pistola pneumática para extrusão de silicone e colagem em cartuchos de plástico ou alumínio padrão
• Suporta cartuchos padrão (215/218 x 50/51 mm), duros e moles
• Fluxo de material controlado por gatilho
• Válvula redutora de pressão embutida

Tamanho do tubo	**210x50 mm**
Capacidade do cartucho	300/310 ml
Entrada de ar	**1/4" GAS**
Pressão de trabalho	4 ÷ 8 bar
Tamanho da mangueira interna (Ø)	**2.5 mm**
Consumo médio de ar	120 l/min
Peso	**750 g**
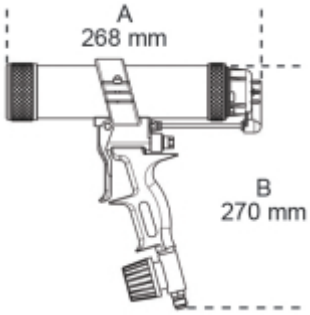
	art.	g
019470011	1947H	750