1947H Wyciskacz mas plastycznych

CE

• Pistolet pneumatyczny do wyciskania mas plastycznych ze standardowych kartuszy z tworzywa sztucznego lub aluminium
• Obsługuje standardowe kartusze (215/218 mm x 50/51 mm), twarde lub miękkie
• Wydajność regulowana przyciskiem sterującym
• Wbudowany zawór redukcji ciśnienia

Wymiary tuby	**210x50 mm**
Pojemność kartusza	300/310 ml
Wlot powietrza	**1/4" GAS**
Ciśnienie robocze	4 ÷ 8 Bar
Zalecana średnica przewodu (Ø)	**2.5 mm**
Zużycie powietrza śr.	120 l/min
Waga	**750 g**
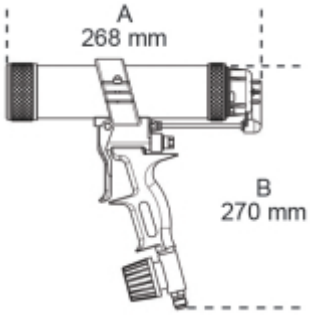
	art.		g
019470011	1947H	1947 H-bonding gun	750