1947H Pistola para isolantes

CE

- Pistola pneumática para silicone e isolantes em cartuxos standard de plástico ou alumínio
- Suporta cartuxos standard (215/218 mm x 50/51 mm), rígidos e moles
- Gatilho para fornecimento do material
- Válvula de redução da pressão integrada

Dimensões do tubo	**210x50 mm**
Capacidade do cartucho	300/310 ml
Entrada de ar	**1/4" GAS**
Pressão de trabalho	4 ÷ 8 bar
(Ø) interno do tubo	**2.5 mm**
Consumo médio de ar	120 l/min
Peso	**750 g**
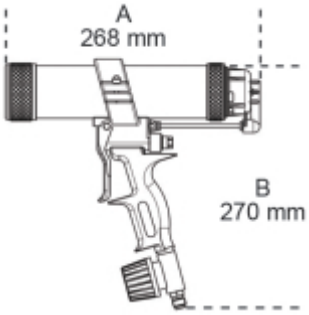
	art.		g
019470011	1947H	1947 H-bonding gun	750