3007 Carrello sottoscocca per veicoli senza meccanica anteriore/posteriore

Permette di movimentare agevolmente i veicoli
privi di avantreno o retrotreno durante le fasi di lavorazione
• 4 ruote pivottanti, di cui 2 con freno, adatte all'uso in forno di verniciatura
• 2 supporti scorrevoli per adattarsi a tutti i telai
• portata massima 800 kg
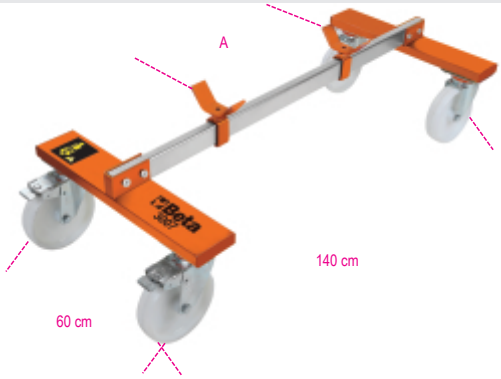
	art.	A Max mm
030070001	3007	110