3050/600 Электрогидравлический подъемник для обслуживания мотоциклов, 600 кг

CE

Характеристики
- Электрозащитные средства, устройства защиты механики и гидравлики
- Грузоподъемность до 600 кг
- Встроенная электрогидравлическая установка: 230В - 50 Гц
- Гидравлический насос
- Регулируемая скорость опускания подъемника
- Предохранители, срабатывающие при обрыве кабеля
- Пульт управления с кнопками
- Сертификат CE, соответствует стандартам TÜV
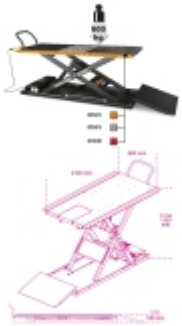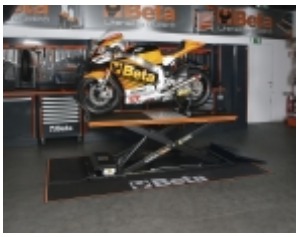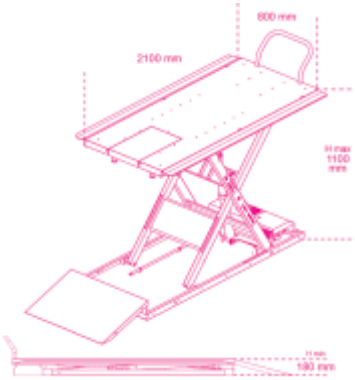
	art.	L mm	L mm	H min mm	H Max mm	
030500201	3050/O	975	2100	185	1110	198
030500202	3050/G	975	2100	185	1110	198
030500203	3050/R	975	2100	185	1110	198