3065/20-10T Macaco hidráulico de ar, 20-10 t, com estojo

CE

Portátil e leve, ideal para operações de assistência rodoviária

• Fornecido com duas extensões, 75 e 60 mm de comprimento

DADOS TÉCNICOS
capacidade: 20-10 t
peso: 23 kg
pressão da fonte de alimentação: 8-10 bar
consumo de ar: 400 nl / min

Ideal para operações de assistência rodoviária
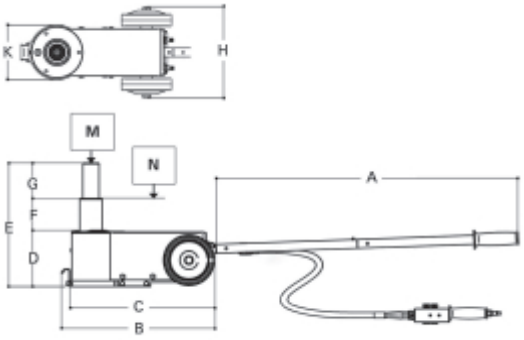
		art.
	030650100	3065/20-10T